Arctic Garden G500 — Frostsicheres Standventil

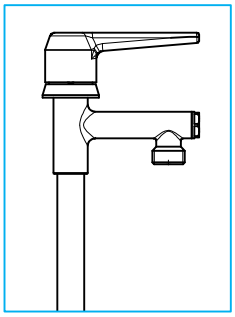

Typ G500-LG

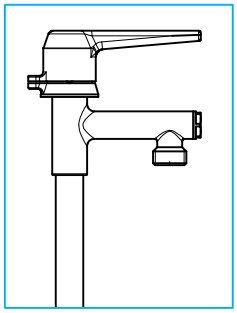

Typ G500-LGL
(abschließbar)

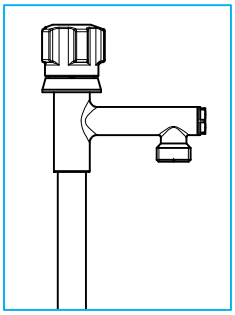

Typ G500-RG

- Griffvarianten: LG=langer Griff; LGL=langer Griff abschließbar; RG=runder Griff
  Typ LGL ist mit handelsüblichem Vorhängeschloss abschließbar
- Längen: Standard 1400mm; Sonderlängen 1600mm, 2000mm; andere Längen auf Anfrage
- verschleißfreie Betätigung durch den Einsatz von Keramikscheiben im frostsicheren Erdreich
- Wasserentnahme auch während der Frostperiode möglich, da die Armatur in der GESCHLOSSEN Stellung vollständig entleert wird
- Rückflussverhinderer im Wasserzulauf

Werkstoffe:

Griff	Zink-Druckguss verchromt
Gehäuseteile (Entnahmebereich)	Messing verchromt
Gehäuserohr	Edelstahl
Gehäuseteile (im Erdreich)	Messing

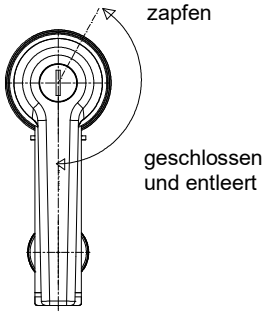

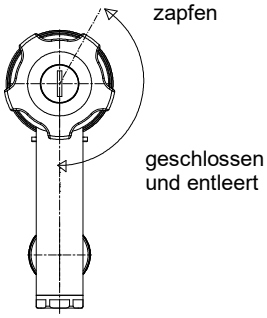

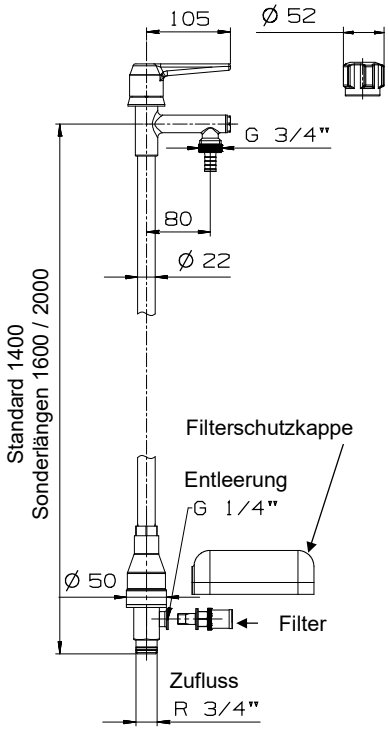

Oventrop Energy & Network GmbH * Kalteiche-Ring 39 * 35708 Haiger * TEL +49 2773 91893-0 * MAIL info@oventrop.energy